Name: **Vorname:** **26.10.2022 Mo**

KA Nr.: 1 ***Thema:*** *Digitaltechnik; Logikgatter; Zahlensysteme; 7-Segmentanzeige*

Thema Logikgatter:

1. *Bezeichne die folgenden logischen Gatter. Beschreibe die Anschlüsse. Zeichne jeweils einen physikalischen Schaltplan.*

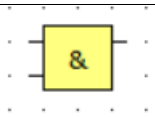	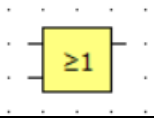	
		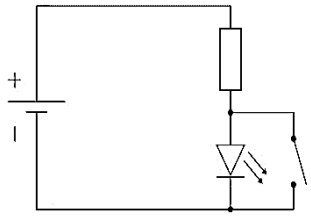

2. *Zeichne eine Wahrheitstabelle. Beschreibe die Funktionsweise dieses Schaltplans in einem Text..*

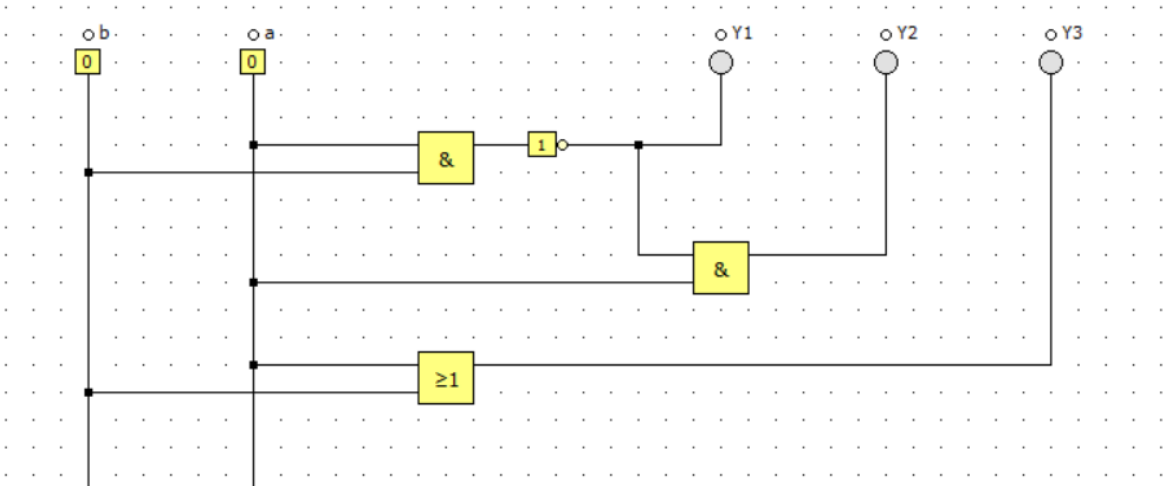

Wahrheitstabelle:

b	*a*	*Y 1*	*Y 2*	*Y 3*

Beschreibung:

Name: **Vorname:** **26.10.2022 Mo**

KA Nr.: 1 Thema: *Digitaltechnik; Logikgatter; Zahlensysteme; 7-Segmentanzeige*

"Quidquid Latine Dictum Sit, Altum Videtur" bedeutet " -
„Alles, was auf Latein gesagt wird, klingt nach Weisheit.“

3. ***René Descartes (31. März 1596 La Haye en Touraine; † 11. Februar 1650 in Stockholm) war ein französischer***

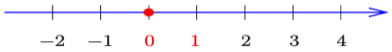

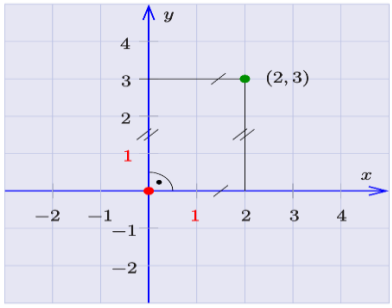

Philosoph, Mathematiker.

4. ***Dieses Bild enthält einen Aphorismus. Entschlüssele den Text!***

_____

   a. ***Wandle den Text in Hexadezimalsystem.***

2^7	2^6	2^5	2^4	2^3	2^2	2^1	2^0	DZ	HEX	Zeichen
0	1	0	0	0	0	1	1			
0	1	1	0	1	1	1	1			
0	1	1	0	0	1	1	1			
0	1	1	0	1	0	0	1			
0	1	1	1	0	1	0	0			
0	1	1	0	1	1	1	1			
0	0	1	0	0	0	0	0			
0	1	1	0	0	1	0	1			
0	1	1	1	0	0	1	0			
0	1	1	0	0	1	1	1			
0	1	1	0	1	1	1	1			
0	0	1	0	0	0	0	0			
0	1	1	1	0	0	1	1			
0	1	1	1	0	1	0	1			
0	1	1	0	1	1	0	1			
0	0	1	0	1	1	1	0			

A = 65	*a = 97*
Leertaste= 32	*Punkt = 46*

Name: **Vorname:** **26.10.2022 Mo**

KA Nr.: 1 Thema: *Digitaltechnik; Logikgatter; Zahlensysteme; 7-Segmentanzeige*

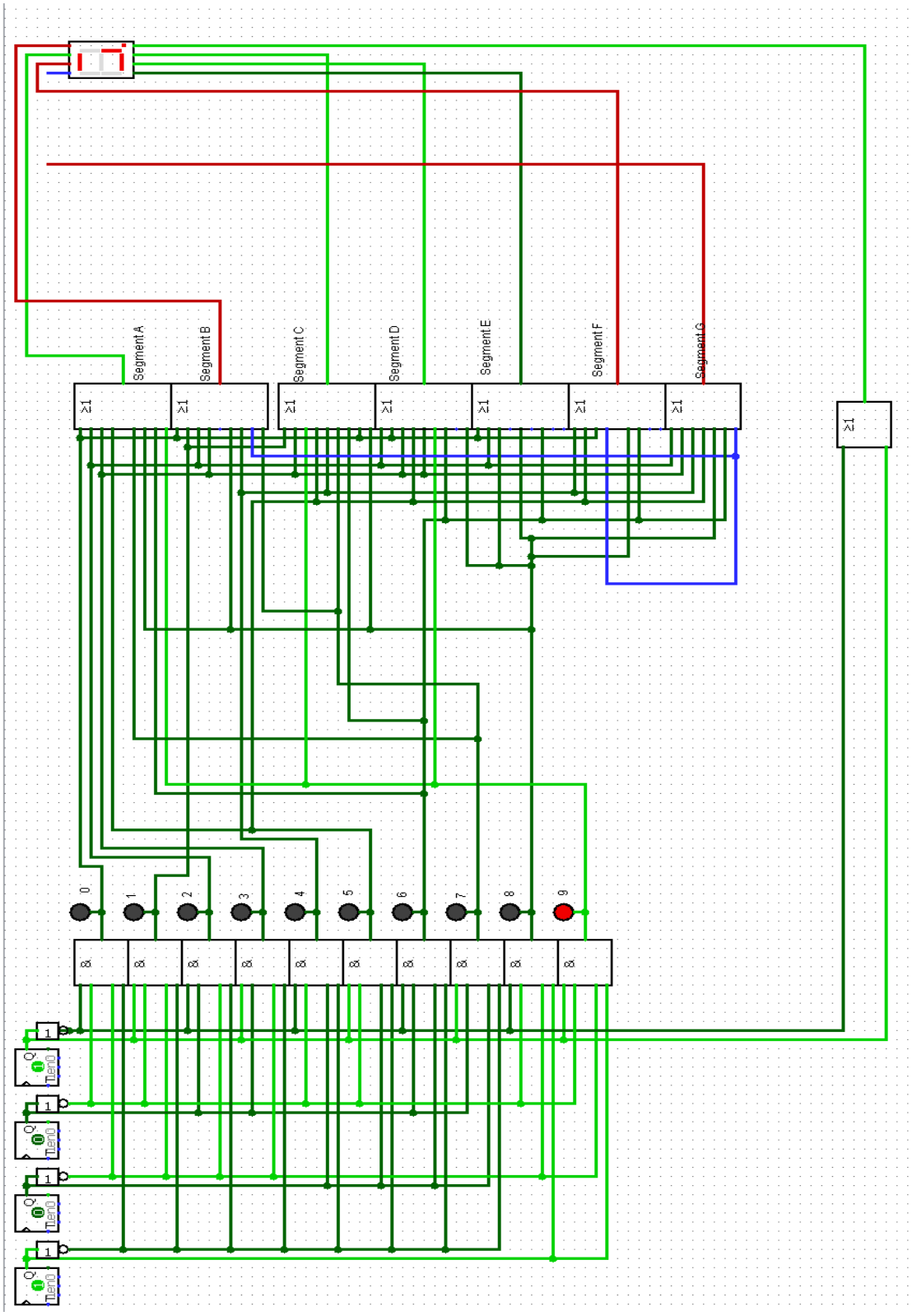

5. *Warum leuchtet die Zahl 9 nicht auf der 7-Segment-Anzeige? Finde den Fehler.*

Ordnungspunkten: von 3 /____

Von: _____ / _____ Punkten. _____%.

Note: _____

Unterschrift der Eltern / Erziehungsberechtigte(r) ___/_____/

Bilotta Isi/